IK2-P6XBF1□□S

RCP6　2軸組合せ
X軸：WSA14R(折返し)
Y軸：SA7R(折返し)

■型式項目

シリーズ	タイプ				エンコーダー種類	第1軸(X軸)		第2軸(Y軸)		コントローラー		ケーブル			
IK2 -	P6	XBF1	□	□	S -	WA	-	□	□	-	□	-	□	-	□

組合せ方向		速度タイプ	
1	4-17ページ タイプの種類説明参照	MM	X中速・Y中速
2		HH	X高速・Y高速
3		SS	X超高速・Y超高速
4			

エンコーダー種類
WA バッテリーレスアブソ

ストローク		オプション
5	50mm	下記
～	～	オプション表参照
	(50mm毎)	

ストローク		オプション
5	50mm	下記
～	～	オプション表参照
	(50mm毎)	

コントローラー	
PM1	下記
PM2	適応コントローラー表参照

ケーブル長	
1L	1m
3L	3m
5L	5m
□L	□m

第1配線	第2配線
下記ケーブルペア表参照	

RoHS

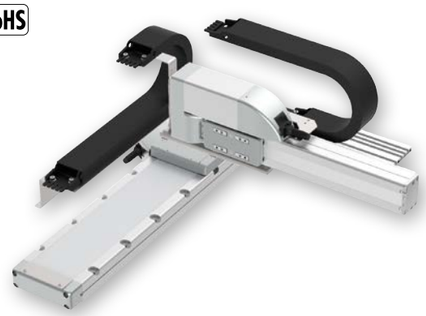

(注)　上写真は組合せ方向「1」、第1配線・第2配線ともケーブルペア付の場合になります。
他の組合せ方向については、4-17ページをご覧ください。

POINT 選定上の注意

(1)　基本的に組み立てた形での出荷になります。
ばらし出荷をご希望の場合は、弊社営業担当までご相談ください。

(2)　「加速度別可搬質量」は X 軸、Y 軸共に同じ加減速度の場合です。
著しい振動が生じる場合、適宜、速度・加減速度を落として使用してください。

加速度別可搬質量

表内の単位はkgです。

■MMタイプ：X中速・Y中速

Y軸ストローク(mm) / 加減速度(G)	50～100 (50mm毎)	150～200 (50mm毎)	250～300 (50mm毎)	350	400
0.1	16	15	12.5	12	10.5
0.3	16	15	12.5	12	10.5
0.5	12				10.5
0.7	9.5				

■HHタイプ：X高速・Y高速

Y軸(mm) / 加減速度(G)	50～100 (50mm毎)	150～300 (50mm毎)	350～400 (50mm毎)
0.1	8		7.5
0.3	8		7.5
0.5	5	4.5	4
0.7	3	2.5	2

■SSタイプ：X超高速・Y超高速

Y軸(mm) / 加減速度(G)	50～100 (50mm毎)	150～300 (50mm毎)	350～400 (50mm毎)
0.1	6	5.5	5
0.3	5.5	5	4.5
0.5	3	2.5	2

ストローク別価格表(標準価格)

Y軸ストローク(mm)	50	100	150	200	250	300	350	400
X軸ストローク(mm) 50	–	–	–	–	–	–	–	–
100	–	–	–	–	–	–	–	–
150	–	–	–	–	–	–	–	–
200	–	–	–	–	–	–	–	–
250	–	–	–	–	–	–	–	–
300	–	–	–	–	–	–	–	–
350	–	–	–	–	–	–	–	–
400	–	–	–	–	–	–	–	–
450	–	–	–	–	–	–	–	–
500	–	–	–	–	–	–	–	–
550	–	–	–	–	–	–	–	–
600	–	–	–	–	–	–	–	–
650	–	–	–	–	–	–	–	–
700	–	–	–	–	–	–	–	–
750	–	–	–	–	–	–	–	–
800	–	–	–	–	–	–	–	–

(注)　上記はケーブルペアなし、配線なしの価格です。

ケーブル長価格表(標準価格)

種類	ケーブル記号	長さ	PM1	PM2
標準タイプ	**1L**	1m	–	–
	3L	3m	–	–
	5L	5m	–	–
	6L ～ **10L**	6m ～ 10m	–	–
	11L ～ **15L**	11m ～ 15m	–	–

(注)　全軸標準ケーブルとなります。
(注)　第2軸ケーブルの長さはケーブルペア出口からの長さです。
ケーブルペア内配線用として、ロボットケーブルが別途付属されます。
(注)　標準は1m、3m、5mですが、それ以外の長さもm単位で最大15mまで対応可能です。

ケーブルペア価格表(標準価格)

名称	型式	参照頁	標準価格 第1配線(X軸横)	標準価格 第2配線(Y軸横)
ケーブルペアなし(ケーブルのみ)	**N**	4-537	–	–
ケーブルペアSサイズ(内幅38mm)	**CT**		–	–
ケーブルペアMサイズ(内幅50mm)	**CTM**		–	–
ケーブルペアLサイズ(内幅63mm)	**CTL**		–	–
ケーブルペアXLサイズ(内幅80mm) (注2)	**CTXL**		–	選択不可

(注2) 第1配線のみ選択可能です。

スペック

項目		X軸	Y軸
構成軸		RCP6-WSA14R	RCP6-SA7R
ストローク(50mm毎)		50～800mm	50～400mm
最高速度(注1)	MM	210mm/s	280mm/s
	HH	420mm/s	560mm/s
	SS	560mm/s	640mm/s
モーターサイズ		56□パルスモーター	56□パルスモーター
ボールねじリード	MM	8mm	8mm
	HH	16mm	16mm
	SS	24mm	24mm
駆動方式		ボールねじφ12mm 転造C10	ボールねじφ12mm 転造C10
繰返し位置決め精度		±0.01mm	
ベース素材		アルミ	
使用周囲温度・湿度		0～40℃、85% RH 以下(結露無きこと)	

(注1) 移動距離が短い場合や加速度が低い場合は最高速度に到達しない場合があります。
ストロークにより最高速度が変化する場合があります。
詳細は、4-539ページのストローク別最高速度表をご参照ください。

オプション価格表(標準価格)

名称	オプション記号	参照頁	標準価格 X軸	標準価格 Y軸
ブレーキ	**B**	4-533	–	–
原点逆仕様	**NM**	4-535	–	–
スライダー部ローラー仕様	**SR**	4-536	–	–

適応コントローラー

コントローラーは、別途販売となります。各コントローラーページをご参照ください。

タイプ	構成軸	接続可能コントローラー	参照ページ
PM1	X軸：WSA14R Y軸：SA7R	PCON-CB/CGB	7-95
		PCON-CYB/PLB/POB	7-111
		MCON-C/CG	7-73
		MCON-LC/LCG	
		MSEL	7-245
PM2		RCON-PC	7-41

(注)　高出力設定仕様で動作可能です。MCONコントローラーに接続して使用する場合、「高出力設定仕様」を選択する必要があります。
高出力無効設定で使用する場合は、弊社までお問い合わせください。

寸法図

※1 ケーブルペアが膨らみ、記載寸法より若干大きくなる可能性があります。
(注) 図面の組合せ位置が原点となります。
(注) 組合せ方向「1」・第1配線・第2配線ともケーブルペア付の場合の図面です。
(注) ケーブルペア、ケーブルペア移動端ブラケットの詳細は4-537ページをご覧ください。
(注) X軸ケーブルペアガイドレールはお客様にてX軸を設置する面に固定してください。
またY軸ケーブルペアの移動端もY軸スライダーにお客様が取り付けたプレート等に固定してください。(4-537ページ参照)

CAD図面がホームページよりダウンロード出来ます。
www.iai-robot.co.jp　2次元CAD　3次元CAD

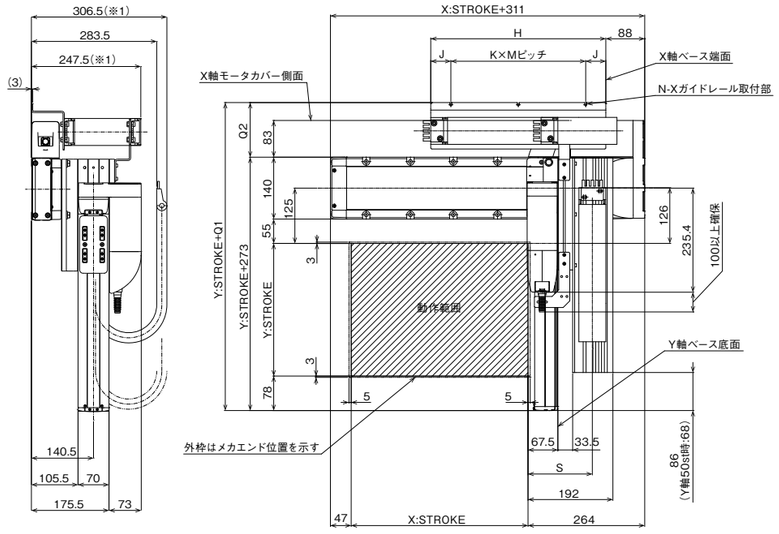

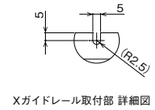

Xガイドレール取付部 詳細図

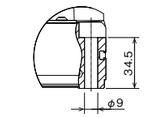

X軸ベース取付穴 詳細図

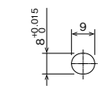

X軸ベース長穴 詳細図

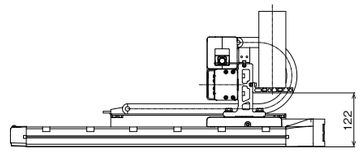

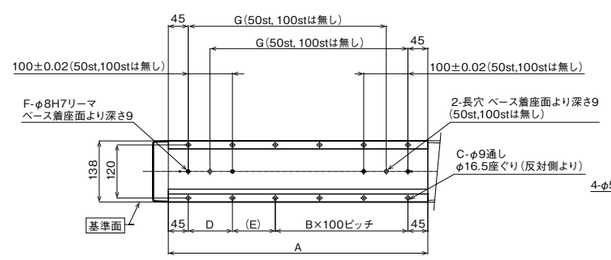

ベース取付寸法

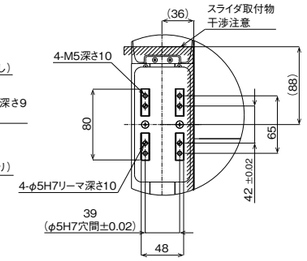

Y軸スライダ 詳細図

■ストローク別寸法

X：ストローク	50	100	150	200	250	300	350	400	450	500	550	600	650	700	750	800
A	237	287	337	387	437	487	537	587	637	687	737	787	837	887	937	987
B	0	0	1	1	2	2	3	3	4	4	5	5	6	6	7	7
C	4	4	8	8	10	10	12	12	14	14	16	16	18	18	20	20
D	–	–	100	100	100	100	100	100	100	100	100	100	100	100	100	100
E	147	197	47	97	47	97	47	97	47	97	47	97	47	97	47	97
F	2	2	4	4	4	4	4	4	4	4	4	4	4	4	4	4
G	–	–	198	248	298	348	398	448	498	548	598	648	698	748	798	848
H	221	246	271	296	321	346	371	396	421	446	471	496	521	546	571	596
J	45.5	45.5	45.5	45.5	45.5	45.5	45.5	45.5	45.5	43	48	45.5	43	43	45.5	43
K	1	1	2	2	2	2	2	2	3	3	3	3	3	4	4	4
M	130	155	90	102.5	115	127.5	140	152.5	110	120	125	135	145	115	120	127.5
N	2	2	3	3	3	3	3	3	4	4	4	4	4	5	5	5

ケーブルペアサイズ	CT	CTM	CTL	CTXL
Q1	383.5	396.5	409.5	426.5
Q2	110.5	123.5	136.5	153.5
S	139	145.5	152	–

(注)　ケーブルペアのサイズにより、Q1、Q2、Sの寸法が変わります。