IK2-P6XBF3□□S

RCP6 2軸組合せ
X軸：WSA14C（ストレート）
Y軸：SA7C（ストレート）

■型式項目

シリーズ	タイプ		エンコーダー種類	第1軸（X軸）		第2軸（Y軸）		コントローラー	ケーブル		
IK2	P6XBF3 □	□ S	WA	□	□	□	□	□	□	□	□
	組合せ方向	速度タイプ	エンコーダー種類	ストローク	オプション	ストローク	オプション	コントローラー	ケーブル長	第1配線	第2配線
	1～4 4-17ページ タイプの種類説明参照	MM X中速・Y中速 HH X高速・Y高速 SS X超高速・Y超高速	WA バッテリーレスアブソ	5 50mm ～ (50mm毎)	下記オプション表参照	5 50mm ～ (50mm毎)	下記オプション表参照	PM1 下記 PM2 適応コントローラー表参照	1L 1m 3L 3m 5L 5m □L □m	下記ケーブルベア表参照	

RoHS

（注） 上写真は組合せ方向「1」、第1配線・第2配線ともケーブルベア付の場合になります。
他の組合せ方向については、4-17ページをご覧ください。

POINT 選定上の注意

（1） 基本的に組み立てた形での出荷になります。
ばらし出荷をご希望の場合は、弊社営業担当までご相談ください。

（2）「加速度別可搬質量」はX軸、Y軸共に同じ加減速度の場合です。
著しい振動が生じる場合、適宜、速度・加減速度を落として使用してください。

加速度別可搬質量

表内の単位はkgです。

■MMタイプ：X中速・Y中速

加減速度(G) ＼ Y軸ストローク(mm)	50～100 (50mm毎)	150～200 (50mm毎)	250～300 (50mm毎)	350	400
0.1	16	15	12.5	12	10.5
0.3	16	15	12.5	12	10.5
0.5	12				10.5
0.7	9.5				

■HHタイプ：X高速・Y高速

加減速度(G) ＼ Y軸(mm)	50～100 (50mm毎)	150～300 (50mm毎)	350～400 (50mm毎)
0.1	8		7.5
0.3	8		7.5
0.5	5	4.5	4
0.7	3	2.5	2

■SSタイプ：X超高速・Y超高速

加減速度(G) ＼ Y軸(mm)	50～100 (50mm毎)	150～300 (50mm毎)	350～400 (50mm毎)
0.1	6	5.5	5
0.3	5.5	5	4.5
0.5	3	2.5	2

ストローク別価格表（標準価格）

X軸ストローク(mm) ＼ Y軸ストローク(mm)	50	100	150	200	250	300	350	400
50	–	–	–	–	–	–	–	–
100	–	–	–	–	–	–	–	–
150	–	–	–	–	–	–	–	–
200	–	–	–	–	–	–	–	–
250	–	–	–	–	–	–	–	–
300	–	–	–	–	–	–	–	–
350	–	–	–	–	–	–	–	–
400	–	–	–	–	–	–	–	–
450	–	–	–	–	–	–	–	–
500	–	–	–	–	–	–	–	–
550	–	–	–	–	–	–	–	–
600	–	–	–	–	–	–	–	–
650	–	–	–	–	–	–	–	–
700	–	–	–	–	–	–	–	–
750	–	–	–	–	–	–	–	–
800	–	–	–	–	–	–	–	–

（注） 上記はケーブルベアなし、配線なしの価格です。

ケーブル長価格表（標準価格）

種類	ケーブル記号	長さ	PM1	PM2
標準タイプ	**1L**	1m	–	–
	3L	3m	–	–
	5L	5m	–	–
	6L ～ 10L	6m ～ 10m	–	–
	11L ～ 15L	11m ～ 15m	–	–

（注） 全軸標準ケーブルとなります。
（注） 第2軸ケーブルの長さはケーブルベア出口からの長さです。
ケーブルベア内配線用として、ロボットケーブルが別途付属されます。
（注） 標準は1m、3m、5mですが、それ以外の長さもm単位で最大15mまで対応可能です。

ケーブルベア価格表（標準価格）

名称	型式	参照頁	標準価格 第1配線（X軸横）	標準価格 第2配線（Y軸横）
ケーブルベアなし（ケーブルのみ）	**N**	4-537	–	–
ケーブルベアSサイズ（内幅38mm）	**CT**		–	–
ケーブルベアMサイズ（内幅50mm）	**CTM**		–	–
ケーブルベアLサイズ（内幅63mm）	**CTL**		–	–
ケーブルベアXLサイズ（内幅80mm）（注3）	**CTXL**		–	選択不可

（注3） 第1配線のみ選択可能です。

スペック

項目		X軸	Y軸
構成軸		RCP6-WSA14C	RCP6-SA7C
ストローク（50mm毎）		50～800mm	50～400mm
最高速度（注1）	MM	210mm/s	280mm/s
	HH	420mm/s	560mm/s
	SS	560mm/s	640mm/s
モーターサイズ		56□パルスモーター	56□パルスモーター
ボールねじリード	MM	8mm	8mm
	HH	16mm	16mm
	SS	24mm	24mm
駆動方式		ボールねじφ12mm 転造C10	ボールねじφ12mm 転造C10
繰返し位置決め精度		±0.01mm	
ベース素材		アルミ	
使用周囲温度・湿度		0～40℃、85% RH 以下（結露無きこと）	

（注1） 移動距離が短い場合や加速度が低い場合は最高速度に到達しない場合があります。
ストロークにより最高速度が変化する場合があります。
詳細は、4-539ページのストローク別最高速度表をご参照ください。

オプション価格表（標準価格）

名称	オプション記号	参照頁	標準価格 X軸	標準価格 Y軸
ブレーキ（注2）	**B**	4-533	–	–
ケーブル取出し方向変更（上側）	**CJT**	4-534	–	選択不可
ケーブル取出し方向変更（右側）	**CJR**	4-534	–	
ケーブル取出し方向変更（左側）	**CJL**	4-534	–	
ケーブル取出し方向変更（下側）	**CJB**	4-534	–	
原点逆仕様	**NM**	4-535	–	–
スライダー部ローラー仕様	**SR**	4-536	–	–

（注2） X軸、Y軸のブレーキ有りは、モーター部分の寸法が長くなります。
詳細は構成軸ページをご参照ください。

適応コントローラー

コントローラーは、別途販売となります。各コントローラーページをご参照ください。

タイプ	構成軸	接続可能コントローラー	参照ページ
PM1	X軸：WSA14C Y軸：SA7C	PCON-CB/CGB	7-95
		PCON-CYB/PLB/POB	7-111
		MCON-C/CG	7-73
		MCON-LC/LCG	
		MSEL	7-245
PM2		RCON-PC	7-41

（注） 高出力設定仕様で動作可能です。MCONコントローラーに接続して使用する場合、「高出力設定仕様」を選択する必要があります。
高出力無効設定で使用する場合は、弊社までお問い合わせください。

寸法図

CAD図面がホームページよりダウンロード出来ます。 www.iai-robot.co.jp 2次元CAD 3次元CAD

※1 ケーブルベアが膨らみ、記載寸法より若干大きくなる可能性があります。
（注） 図面の組合せ位置が原点となります。
（注） 組合せ方向「1」・第1配線・第2配線ともケーブルベア付の場合の図面です。
（注） ケーブルベア、ケーブルベア移動端ブラケットの詳細は4-537ページをご覧ください。
（注） X軸ケーブルベアガイドレールはX軸本体に固定されます。
またY軸ケーブルベアの移動端はY軸スライダーにお客様が取り付けたプレート等に固定してください。（4-537ページ参照）

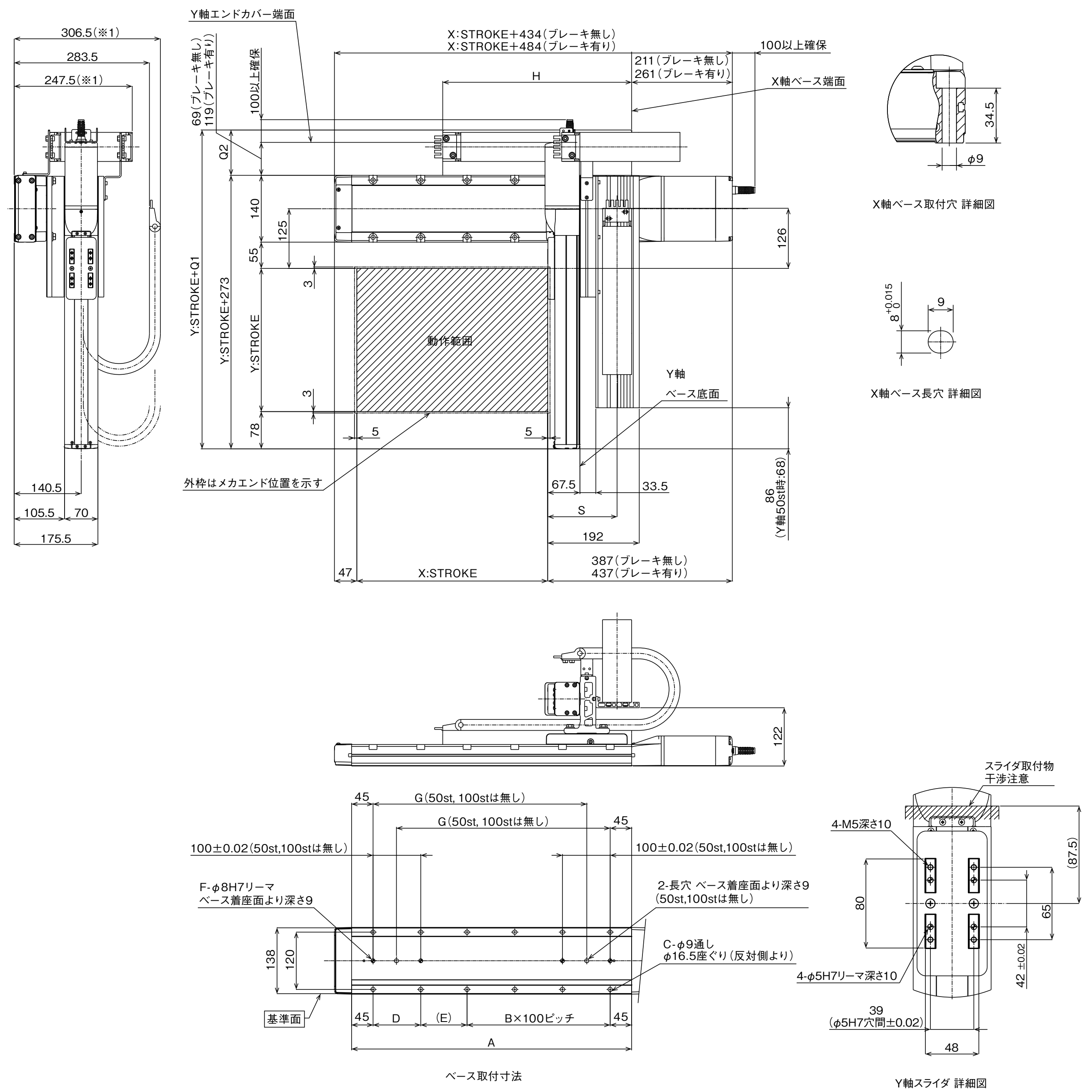

■ストローク別寸法

X：ストローク	50	100	150	200	250	300	350	400	450	500	550	600	650	700	750	800
A	237	287	337	387	437	487	537	587	637	687	737	787	837	887	937	987
B	0	0	1	1	2	2	3	3	4	4	5	5	6	6	7	7
C	4	4	8	8	10	10	12	12	14	14	16	16	18	18	20	20
D	–	–	100	100	100	100	100	100	100	100	100	100	100	100	100	100
E	147	197	47	97	47	97	47	97	47	97	47	97	47	97	47	97
F	2	2	4	4	4	4	4	4	4	4	4	4	4	4	4	4
G	–	–	198	248	298	348	398	448	498	548	598	648	698	748	798	848
H	221	246	271	296	321	346	371	396	421	446	471	496	521	546	571	596

ケーブルベアサイズ	CT	CTM	CTL	CTXL
Q1	356	368	383	401
Q2	83	95	110	128
S	139	145.5	152	–

（注） ケーブルベアのサイズにより、Q1、Q2、Sの寸法が変わります。

IAI