# RCA2-TA5R

テーブル | モーター折返し | 本体幅 60 mm | 24v ACサーボモーター

## ■型式項目

RCA2 - TA5R - I - 20 - □ - □ - □ - □ - □

| シリーズ | タイプ | エンコーダー種類 | モーター種類 | リード | ストローク | 適応コントローラー | ケーブル長 | オプション |
|---|---|---|---|---|---|---|---|---|
| RCA2 | TA5R | I インクリメンタル | 20 サーボモーター 20W | 10 10mm<br>5 5mm<br>2.5 2.5mm | 25 ～ 100 25mm ～ 100mm (25mmピッチ毎設定) | A1 ASEL<br>A3 ACON-CYB/PLB/POB MCON<br>A5 ACON-CB/CGB<br>A6 RCON | N 無し<br>P 1m<br>S 3m<br>M 5m<br>X□□ 長さ指定<br>R□□ ロボットケーブル | 下記オプション価格表参照 |

CE RoHS

水平 | 垂直 | 横立て | 天吊り

省電力対応

(注) 上写真はモーター左折返し仕様(ML)です。

**POINT 選定上の注意**

(1) 水平使用と垂直使用では最高速度が異なりますのでご注意ください。
(2) 可搬質量は加速度 0.3G (リード 2.5 と垂直使用は 0.2G) で動作させた時の値で、加速度は上限となります。
(3) 動作条件 (搬送質量、加減速度等) によって、使用可能なデューティーの目安は変化します。詳細は、1-452ページをご確認ください。
(4) 簡易アブソで使用される場合も型式項目のエンコーダー種類欄は「I」になります。
(5) 張出し負荷長は動的許容モーメントの範囲内としてください。
(6) 取付姿勢によっては注意が必要です。詳細は 1-361ページをご参照ください。

## アクチュエータースペック

### ■リードと可搬質量

| 型式 | モーター出力 (W) | リード (mm) | 最大可搬質量 水平 (kg) | 最大可搬質量 垂直 (kg) | 定格推力 (N) | ストローク (mm) |
|---|---|---|---|---|---|---|
| RCA2-TA5R-I-20-10-①-②-③-④ | 20 | 10 | 2 | 1 | 34 | 25～100 (25mm毎) |
| RCA2-TA5R-I-20-5-①-②-③-④ | | 5 | 3.5 | 2 | 68 | |
| RCA2-TA5R-I-20-2.5-①-②-③-④ | | 2.5 | 5 | 3 | 137 | |

記号説明 ① ストローク ② 適応コントローラー ③ ケーブル長 ④ オプション

### ■ストロークと最高速度

| リード \ ストローク | 25～100 (25mm毎) |
|---|---|
| 10 | 465<400> |
| 5 | 250 |
| 2.5 | 125 |

(単位はmm/s)

(注) < >内は垂直使用の場合です。

## ストローク別価格表(標準価格)

| ストローク(mm) | 標準価格 |
|---|---|
| **25** | – |
| **50** | – |
| **75** | – |
| **100** | – |

## オプション価格表(標準価格)

| 名称 | オプション記号 | 参照頁 | 標準価格 |
|---|---|---|---|
| ブレーキ | **B** | 3-551 | – |
| ケーブル取出方向変更(上側) | **CJT** | 3-551 | – |
| ケーブル取出方向変更(外側) | **CJO** | 3-551 | – |
| ケーブル取出方向変更(下側) | **CJB** | 3-551 | – |
| 省電力対応 | **LA** | 3-562 | – |
| モーター左折返し仕様(注1) | **ML** | 3-563 | – |
| モーター右折返し仕様(注1) | **MR** | 3-563 | – |
| 原点逆仕様 | **NM** | 3-567 | – |

(注1) 型式項目のオプション欄に必ずどちらかの記号をご記入ください。

## ケーブル長価格表(標準価格)

| 種類 | ケーブル記号 | A1 | A3 | A5 | A6 |
|---|---|---|---|---|---|
| 標準タイプ | **P**(1m) | – | – | – | – |
| | **S**(3m) | – | – | – | – |
| | **M**(5m) | – | – | – | – |
| 長さ指定 | **X06**(6m) ～ **X10**(10m) | – | – | – | – |
| | **X11**(11m) ～ **X15**(15m) | – | – | – | – |
| | **X16**(16m) ～ **X20**(20m) | – | – | – | – |
| ロボットケーブル | **R01**(1m) ～ **R03**(3m) | – | – | – | – |
| | **R04**(4m) ～ **R05**(5m) | – | – | – | – |
| | **R06**(6m) ～ **R10**(10m) | – | – | – | – |
| | **R11**(11m) ～ **R15**(15m) | – | – | – | – |
| | **R16**(16m) ～ **R20**(20m) | – | – | – | – |

(注) A1、A3、A5はロボットケーブルです。

## アクチュエーター仕様

| 項目 | 内容 |
|---|---|
| 駆動方式 | ボールねじ φ8mm 転造C10 |
| 繰返し位置決め精度 | ±0.02mm |
| ロストモーション | 0.1mm以下 |
| ベース | 材質:アルミ 白色アルマイト処理 |
| 静的許容モーメント | Ma:25.5N·m Mb:36.5N·m Mc:56.1N·m |
| 動的許容モーメント(注2) | Ma:7.56N·m Mb:10.8N·m Mc:16.6N·m |
| 使用周囲温度・湿度 | 0～40℃、85% RH以下(結露無きこと) |

(注2) 基準定格寿命5,000kmの場合です。走行寿命は運転条件、取付け状態によって異なります。1-342ページにて走行寿命をご確認ください。

## 寸法図

※1 モーター・エンコーダーケーブルは一体型ケーブルとなります。詳細は1-255ページをご参照ください。
※2 原点復帰を行った場合はスライダーがMEまで移動しますので周囲物との干渉にご注意ください。
(注) ブレーキ有りの25ストロークの場合モーターユニットがテーブル端面より張り出しますのでご注意ください。
(注) 許容モーメントオフセット基準位置はTA5C(総合カタログ2017・2-594ページ)と同じです。

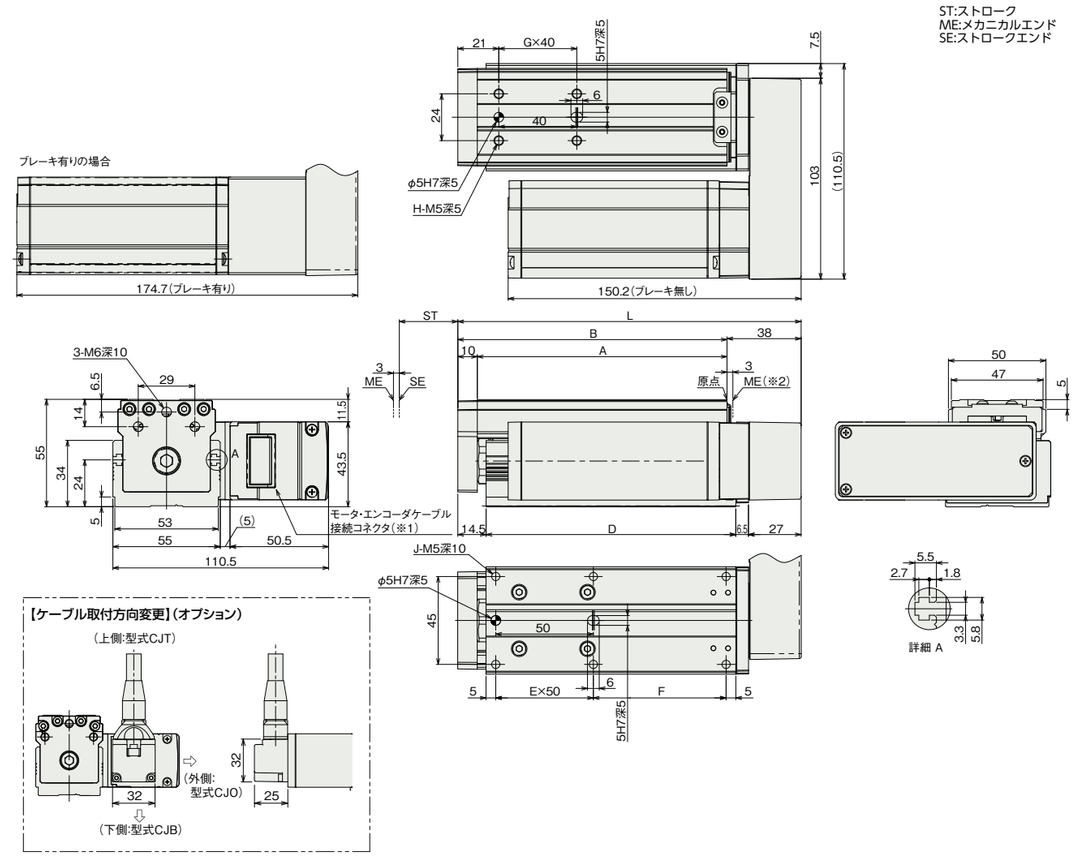


### ■ストローク別寸法・質量

| ストローク | 25 | 50 | 75 | 100 |
|---|---|---|---|---|
| L | 151 | 176 | 201 | 226 |
| A | 103 | 128 | 153 | 178 |
| B | 113 | 138 | 163 | 188 |
| D | 103 | 128 | 153 | 178 |
| E | 1 | 1 | 2 | 2 |
| F | 43 | 68 | 43 | 68 |
| G | 1 | 1 | 2 | 2 |
| H | 4 | 4 | 6 | 6 |
| J | 6 | 6 | 8 | 8 |
| 質量(kg) | 1.4 | 1.6 | 1.7 | 1.9 |

(注) ブレーキ有りは質量が0.3kgアップします。

## 適応コントローラー

本ページのアクチュエーターは下記のコントローラーで動作が可能です。ご使用になる用途に応じたタイプをご選択ください。

| 名称 | 外観 | 最大接続可能軸数 | 電源電圧 | 制御方法 ポジショナー | パルス列 | プログラム | ネットワーク ※選択 DV | CC | CIE | PR | CN | ML | ML3 | EC | EP | PRT | SSN | ECM | 最大位置決め点数 | 標準価格 | 参照ページ |
|---|---|---|---|---|---|---|---|---|---|---|---|---|---|---|---|---|---|---|---|---|---|
| ACON-CB/CGB | | 1 | DC24V | ●※選択 | ●※選択 | – | ● | ● | ● | ● | ● | ● | ● | ● | ● | ● | – | – | 512 (ネットワーク仕様は768) | – | 7-121 |
| ACON-CYB/PLB/POB | | 1 | | ●※選択 | ●※選択 | – | – | – | – | – | – | – | – | – | – | – | – | – | 64 | – | 7-133 |
| ASEL-CS | | 2 | | ● | – | ● | ● | ● | – | ● | – | – | – | – | ● | – | – | – | 1500 | – | 7-221 |
| MCON-C/CG | | 8 | | – | – | – | ● | ● | ● | ● | ● | – | ● | ● | ● | ● | ● | ● | 256 | – | 7-73 |
| MCON-LC/LCG | | 6 | | – | – | ● | ● | ● | – | ● | ● | – | – | ● | ● | ● | – | – | 256 | – | 7-73 |
| RCON | | 16 | | – | – | – | ● | ● | ● | ● | – | – | – | ● | ● | ● | – | – | 128 | – | 7-41 |

(注) DV、CCなどのネットワーク略称記号については、7-15ページをご確認ください。

IAI