IX-NNW3515H

防塵・防滴　アーム長 350mm

■型式項目

IX	-	NNW3515H	-		-	T2	-	
シリーズ		タイプ		ケーブル長		適応コントローラー		オプション

タイプ：アーム長350mm／上下軸150mm

ケーブル長：5L 5m(標準)／10L 10m

適応コントローラー：T2 XSEL-PX/QX／XSEL-RAX/SAX／XSEL-RAXD/SAXD

オプション：下記オプション価格表参照

(注) CEはオプションになります。

POINT 選定上の注意

(1) (注1)～(注11)は、6-559ページをご参照ください。
(2) スカラロボットは100%の速度・加速度で連続運転は出来ません。動作可能条件は1-507ページの技術資料をご覧ください。
(3) エンコーダーのアブソリュートデータが消失し、アブソリュートリセットが必要な場合は調整治具が必要です。詳細は6-575ページをご参照ください。
(4) フランジオプションをご用意しています。詳細は6-576ページをご参照ください。

型式スペック

型式	軸構成		アーム長(mm)	モーター容量(W)	動作範囲	繰返し位置決め精度(mm)(注1)	PTP動作時最大動作速度(注2)	標準サイクルタイム(s)(注3)	可搬質量(kg) 定格	可搬質量(kg) 最大	第3軸(上下軸)押付け力制御範囲(N) 上限(注4)	第3軸(上下軸)押付け力制御範囲(N) 下限(注4)	第4軸許容負荷 許容慣性モーメント(kg·m²)(注5)	第4軸許容負荷 許容トルク(N·m)
IX-NNW3515H-①-T2-②	1軸	第1アーム	225	200	±120度	±0.010(XY)	4042mm/s(合成速度)	0.47	1	3	110.6	21.0	0.015	1.9
	2軸	第2アーム	125	100	±135度									
	3軸	上下軸	–	100	150mm	±0.010	1316mm/s							
	4軸	回転軸	–	50	±360度	±0.005	1600度/s							

記号説明　① ケーブル長　② オプション

価格表(標準価格)

型式	標準価格
IX-NNW3515H	–

オプション価格表(標準価格)

名称	型式	参照頁	標準価格
CE対応仕様	CE	6-561	–
ジョイントケーブル仕様	JY	6-567	–

ケーブル長価格表(標準価格)

種類	ケーブル記号	長さ	T2
標準タイプ	5L	5m	–
	10L	10m	–

アクチュエーター仕様

項目	内容
エンコーダー種類	アブソリュート
ユーザー配線	15芯AWG26シールド付き防水コネクター
ユーザー配管	外径φ4内径φ2.5エアチューブ3本(常時使用圧力0.8MPa)
アラーム表示灯(注6)	赤色LED小型表示灯1個(DC24V供給必要)
ブレーキ解除スイッチ(注7)	上下軸落下防止用ブレーキ解除スイッチ(DC24V供給必要)
周囲温度・湿度	温度0～40℃　湿度20～85%RH以下(結露なきこと)
本体質量	22kg
ケーブル長(注8)	5L：5m(標準)　10L：10m
保護構造(注9)	IP65相当
エアパージ圧力(注10)	0.3MPa以上(最大0.6MPa以下)(清浄な乾燥エア)

寸法図

※1 スペーサーに加わる外力は軸方向30N以下、回転方向2N·m以下としてください。(スペーサー1個あたり)
※2 お客様がコントローラーのI／O出力より信号をとりユーザー配線内にあるLED端子にDC24Vを加える配線処理をする事によりLEDが動作します。
(注) ケーブル／配管
・モーター・エンコーダーケーブル 5m／10m
・ブレーキ電源ケーブル 5m／10m
・ユーザー配線ケーブル 5m／10m
・エアー配管(4本) 0.15m

CAD図面がホームページよりダウンロード出来ます。 www.iai-robot.co.jp　2次元CAD

ST：ストローク

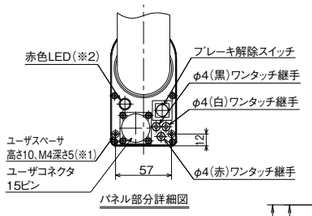

パネル部分詳細図

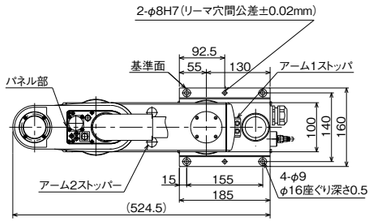

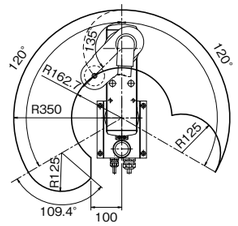

右腕系　動作範囲(注11)

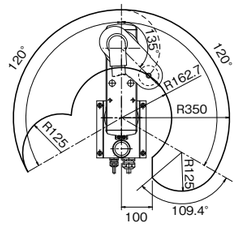

左腕系　動作範囲(注11)

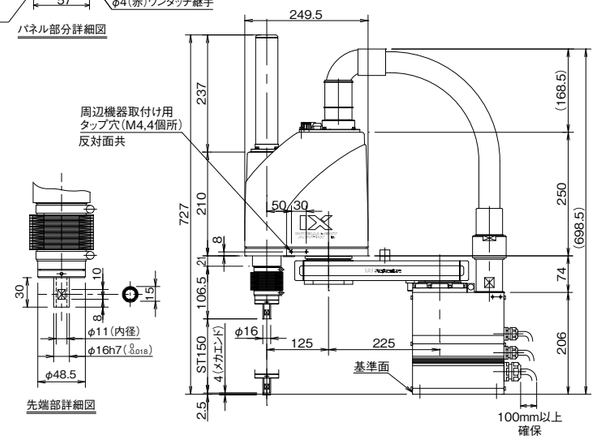

先端部詳細図

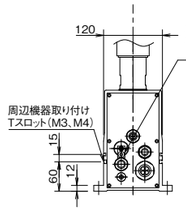

適応コントローラー

本ページのアクチュエーターは下記のコントローラーで動作が可能です。ご使用になる用途に応じたタイプをご選択ください。

名称	外観	最大接続可能軸数	電源電圧	制御方法 ポジショナー	パルス列	プログラム	ネットワーク ※選択 DV	CC	CIE	PR	CN	ML	ML3	EC	EP	PRT	SSN	ECM	最大位置決め点数	標準価格	参照ページ
XSEL-PX/QX		6	三相AC200V	–	–	●	●	●	–	●	–	–	–	–	●	–	–	–	20000	–	7-277
XSEL-RAX/SAX XSEL-RAXD/SAXD(IX用)		8		–	–	●	●	●	–	●	–	–	–	●	●	–	–	–	36666 (タイプにより異なります)	–	7-277

(注)　DV、CCなどのネットワーク略称記号については、7-15ページをご確認ください。
(注)　最大でスカラ＋4軸ロボットの制御が可能です。
(注)　スカラを2台接続する場合はXSEL-RAXD/SAXDをお選びください。ただし、スカラロボットの組合せによっては接続できない場合があります。7-277ページにてご確認ください。