RCA2-SA3R

簡易防塵 | モーター折返し | 本体幅 30mm | 24v ACサーボモーター

■型式項目

RCA2 - SA3R - I - 10 - □ - □ - □ - □ - □

シリーズ	タイプ	エンコーダー種類	モーター種類	リード	ストローク	適応コントローラー	ケーブル長	オプション
		I インクリメンタル	10 サーボモーター 10W	6 6mm 4 4mm 2 2mm	50～300 50mm～300mm (50mmピッチ毎設定)	A1 ASEL A3 ACON-CYB/PLB/POB MCON A5 ACON-CB/CGB A6 RCON	N 無し P 1m S 3m M 5m X□□ 長さ指定 R□□ ロボットケーブル	下記オプション価格表参照

CE RoHS

水平 垂直 横立て 天吊り

省電力対応

(注) 上写真はモーター左折返し仕様(ML)です。

POINT 選定上の注意

(1) 可搬質量は加速度 0.3G（リード 2 と垂直使用は 0.2G）で動作させた時の値で、加速度の上限となります。
(2) 動作条件（搬送質量、加減速度等）によって、使用可能なデューティーの目安は変化します。詳細は 1-448ページをご確認ください。
(3) 簡易アブソで使用される場合も型式項目のエンコーダー種類欄は「I」になります。
(4) 張出し負荷長の目安は、Ma・Mb・Mc 方向 100mm 以下です。張出し負荷長は 1-104ページの図をご確認ください。
(5) 取付姿勢によっては注意が必要です。詳細は 1-379ページをご参照ください。

アクチュエータースペック

■リードと可搬質量

型式	モーター出力(W)	リード(mm)	最大可搬質量 水平(kg)	最大可搬質量 垂直(kg)	定格推力(N)	ストローク(mm)
RCA2-SA3R-I-10-6-①-②-③-④	10	6	1	0.5	28	50～300 (50mm毎)
RCA2-SA3R-I-10-4-①-②-③-④		4	2	1	43	
RCA2-SA3R-I-10-2-①-②-③-④		2	3	1.5	85	

記号説明 ① ストローク ② 適応コントローラー ③ ケーブル長 ④ オプション

■ストロークと最高速度

リード＼ストローク	50～300 (50mm毎)
6	300
4	200
2	100

(単位はmm/s)

ストローク別価格表(標準価格)

ストローク(mm)	標準価格 カバー付き(標準)	標準価格 カバー無し(オプション)
50	–	–
100	–	–
150	–	–
200	–	–
250	–	–
300	–	–

ケーブル長価格表(標準価格)

種類	ケーブル記号	A1	A3	A5	A6
標準タイプ	**P**(1m)	–	–	–	–
	S(3m)	–	–	–	–
	M(5m)	–	–	–	–
長さ指定	**X06**(6m) ～ **X10**(10m)	–	–	–	–
	X11(11m) ～ **X15**(15m)	–	–	–	–
	X16(16m) ～ **X20**(20m)	–	–	–	–
ロボットケーブル	**R01**(1m) ～ **R03**(3m)	–	–	–	–
	R04(4m) ～ **R05**(5m)	–	–	–	–
	R06(6m) ～ **R10**(10m)	–	–	–	–
	R11(11m) ～ **R15**(15m)	–	–	–	–
	R16(16m) ～ **R20**(20m)	–	–	–	–

(注) A1、A3、A5はロボットケーブルです。

オプション価格表(標準価格)

名称	オプション記号	参照頁	標準価格
ブレーキ	**B**	2-1073	–
ケーブル取出方向変更(上側)	**CJT**	2-1074	–
ケーブル取出方向変更(外側)	**CJO**	2-1074	–
ケーブル取出方向変更(下側)	**CJB**	2-1074	–
省電力対応	**LA**	2-1084	–
モーター左折返し仕様(注1)	**ML**	2-1084	–
モーター右折返し仕様(注1)	**MR**	2-1084	–
カバー無し	**NCO**	2-1085	–
原点逆仕様	**NM**	2-1087	–

(注1) 型式項目のオプション欄に必ずどちらかの記号をご記入ください。

アクチュエーター仕様

項目	内容
駆動方式	ボールねじ φ6mm 転造C10
繰返し位置決め精度	±0.02mm
ロストモーション	0.1mm以下
ベース	材質：アルミ 専用アルマイト処理
静的許容モーメント	Ma：5.0N·m Mb：7.1N·m Mc：7.9N·m
動的許容モーメント(注2)	Ma：2.67N·m Mb：3.82N·m Mc：4.27N·m
使用周囲温度・湿度	0～40℃、85%RH以下(結露無きこと)

(注2) 基準定格寿命5,000kmの場合です。走行寿命は運転条件、取付け状態によって異なります。1-360ページにて走行寿命をご確認ください。

寸法図

※1 モーター・エンコーダーケーブルは一体型ケーブルとなります。ケーブルの詳細は1-293ページをご参照ください。
※2 原点復帰後はスライダーがMEまで移動しますので周囲物との干渉にご注意ください。

CAD図面がホームページよりダウンロード出来ます。 www.iai-robot.co.jp 2次元CAD 3次元CAD

ST：ストローク
ME：メカニカルエンド
SE：ストロークエンド

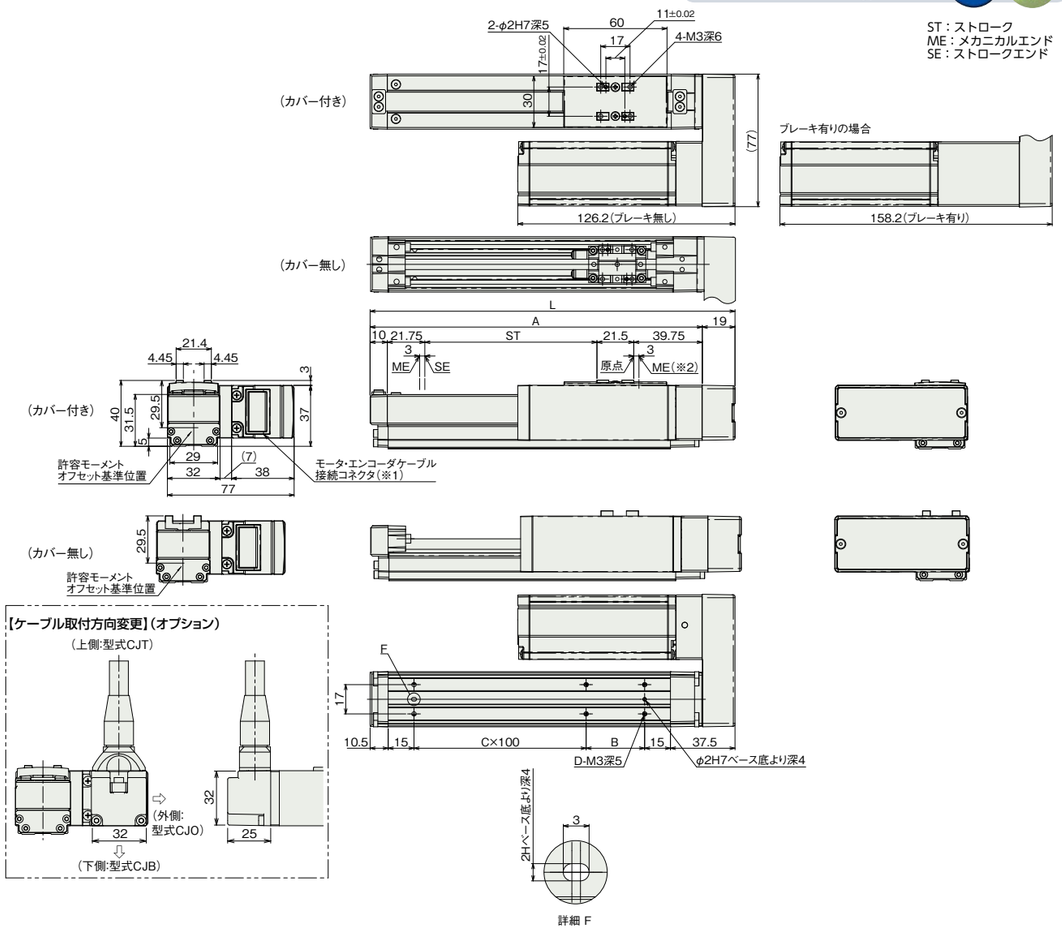

■ストローク別寸法・質量

ストローク		50	100	150	200	250	300
L		162	212	262	312	362	412
A		143	193	243	293	343	393
B		84	34	84	34	84	34
C		0	1	1	2	2	3
D		4	6	6	8	8	10
質量(kg)	カバー付き	0.7	0.7	0.8	0.9	0.9	1.0
	カバー無し	0.6	0.7	0.7	0.8	0.8	0.9

(注) ブレーキ有りは質量が0.2kgアップします。

適応コントローラー

本ページのアクチュエーターは下記のコントローラーで動作が可能です。ご使用になる用途に応じたタイプをご選択ください。

名称	外観	最大接続可能軸数	電源電圧	制御方法 ポジショナー	パルス列	プログラム	ネットワーク ※選択 DV	CC	CIE	PR	CN	ML	ML3	EC	EP	PRT	SSN	ECM	最大位置決め点数	標準価格	参照ページ
ACON-CB/CGB		1	DC24V	●※選択	●※選択	–	●	●	●	●	●	●	●	●	●	●	–	–	512(ネットワーク仕様は768)	–	6-85
ACON-CYB/PLB/POB		1		●※選択	●※選択	–	–	–	–	–	–	–	–	–	–	–	–	–	64	–	6-97
ASEL-CS		2		●	–	●	●	●	–	●	–	–	–	–	●	–	–	–	1500	–	6-181
MCON-C/CG		8		–	–	–	●	●	●	●	●	–	●	●	●	●	●	●	256	–	6-37
MCON-LC/LCG		6		–	–	●	●	●	–	●	●	–	–	●	●	●	–	–	256	–	6-37
RCON		16		–	–	–	●	●	●	●	–	–	–	●	●	●	–	–	128	–	RCON リーフレット

(注) DV、CCなどのネットワーク略称記号については、6-13ページをご確認ください。

IAI